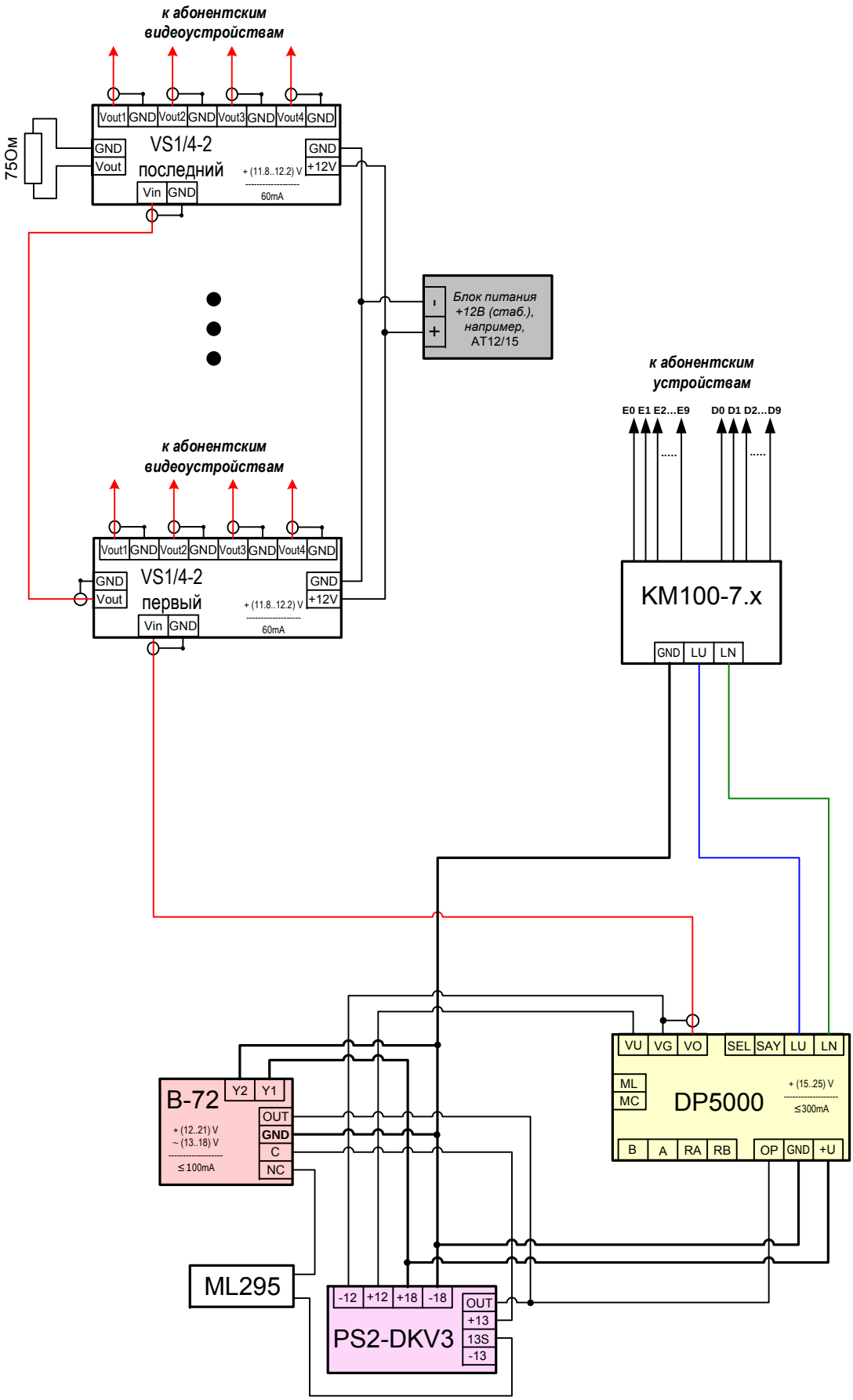СХЕМА КОММУТАЦИИ ДК ELTIS 5000. ОДНОПОДЪЕЗДНЫЙ ВАРИАНТ