СХЕМА ПОДКЛЮЧЕНИЯ DP300-TD11 И DP300-TDV11 В СОСТАВЕ ДОМОФОННОГО КОМПЛЕКСА

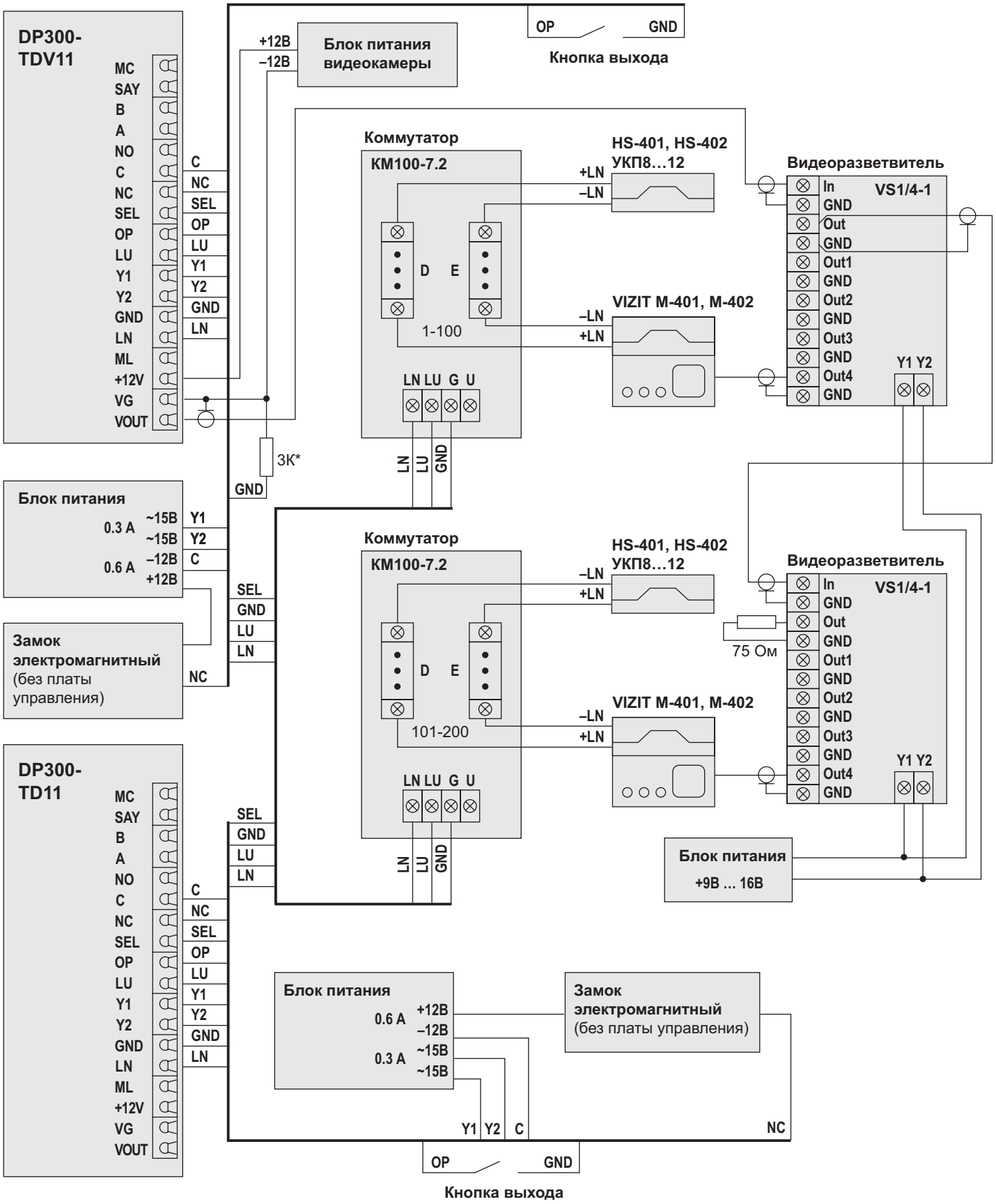

* Резистор 3К используется только при применении устройств VIZIT M-401, M-402.